令和5年度　新人戦兼5年生強化育成大会　トーナメント表

【7月9日版】

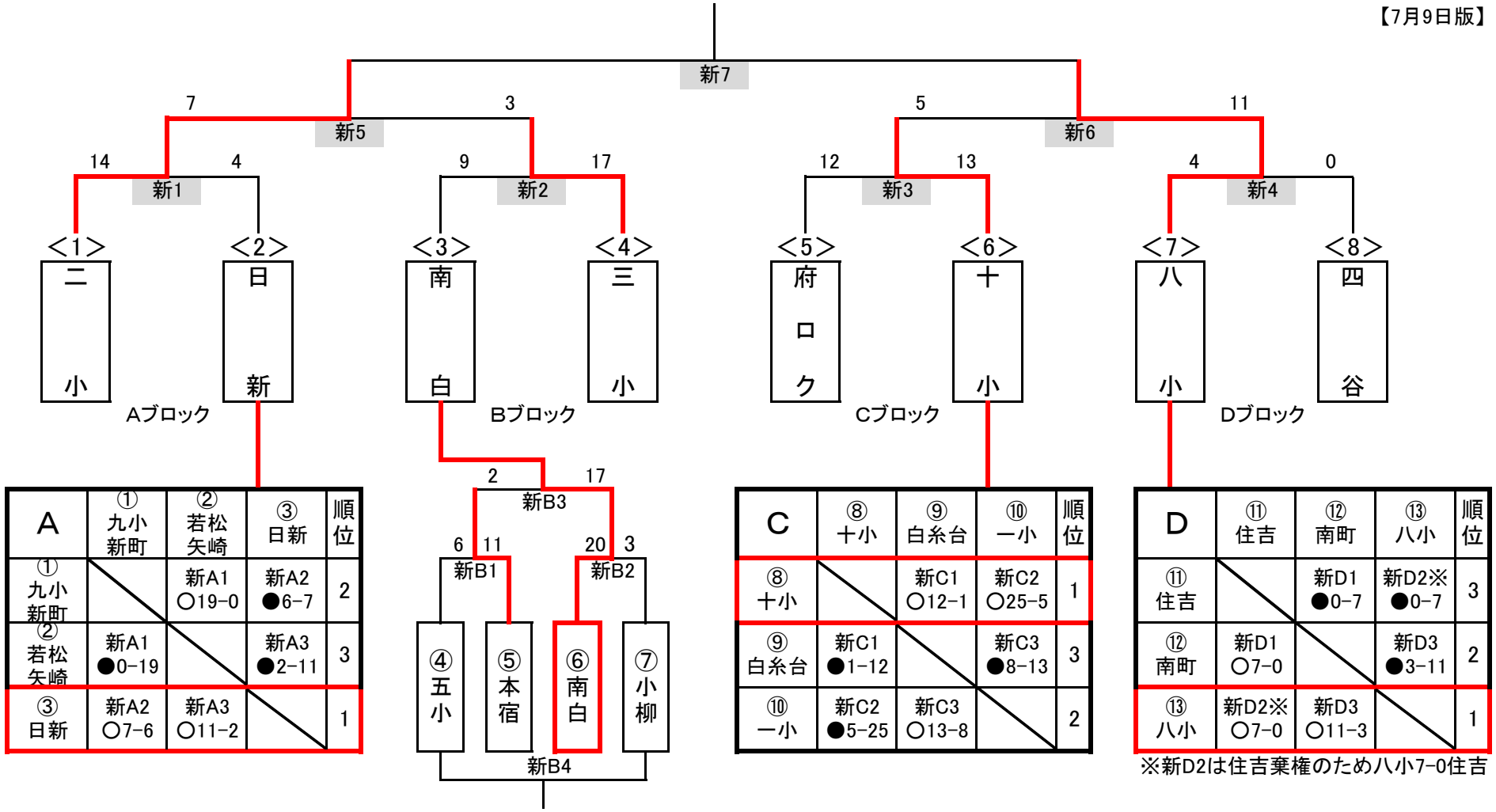

A	① 九小 新町	② 若松 矢崎	③ 日新	順位
① 九小 新町		新A1 ○19−0	新A2 ●6−7	2
② 若松 矢崎	新A1 ●0−19		新A3 ●2−11	3
③ 日新	新A2 ○7−6	新A3 ○11−2		1

C	⑧ 十小	⑨ 白糸台	⑩ 一小	順位
⑧ 十小		新C1 ○12−1	新C2 ○25−5	1
⑨ 白糸台	新C1 ●1−12		新C3 ●8−13	3
⑩ 一小	新C2 ●5−25	新C3 ○13−8		2

D	⑪ 住吉	⑫ 南町	⑬ 八小	順位
⑪ 住吉		新D1 ●0−7	新D2※ ●0−7	3
⑫ 南町	新D1 ○7−0		新D3 ●3−11	2
⑬ 八小	新D2※ ○7−0	新D3 ○11−3		1

※新D2は住吉棄権のため八小7−0住吉

予選A、C，Dブロックはリーグ戦。予選Bブロックのみ、トーナメント。予選は全チームが最低二試合は試合ができるように、Bブロックは敗者同士の試合も行う。

■予選リーグの順位決定について

二勝したチームが決勝トーナメント進出

三つ巴（三チームとも一勝一敗）の場合、最小失点チームが決勝トーナメント進出。同失点数の場合、直接対決の勝者が決勝トーナメント進出